Living

Design: **Busetti, Garuti e Redaelli**

finiture / finishes / finitions / ausführungen / acabados

.015
Cromo
Chrome
Chromé
Verchromt
Cromado

AC0843
AC0846
AC0847
LV971402
LV730401
LV832101

LV830101
BOX PCS. 8

Kg. 1,9

Miscelatore monocomando per lavabo con scarico up & down; con flex inox cm 37 att. 3/8" F.

Single lever washbasin mixer with up & down pop-up waste, with 3/8" F flex. hoses cm 37.

Mitigeur de lavabo avec vidage up & down, flexibles d'alimentation cm 37 3/8" F.

Einhebelmischer Waschtischbatterie mit up & down Ablaufgarnitur, mit Anschlussschläuchen cm 37 3/8" F.

Monomando para lavabo con valvula click-clack, tubos flexibles de acero inoxidable de 37 cm, 3/8" F.

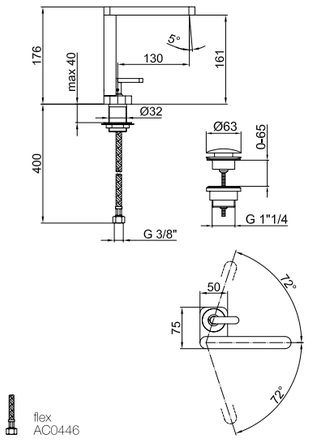

flex AC0446

1 2 LV830102

.015 Cromo / Chrome / Chromé / Verchromt / Cromado € **272,80**

AC0469000

Ø 25 mm AC0850

LV830702
BOX PCS. 8

Kg. 2,2

Miscelatore monocomando per lavabo alto con scarico up & down; flex inox cm 37 att. 1/2" F.

High single lever washbasin mixer with up & down pop-up waste, with 1/2" flex. hoses 37 cm.

Mitigeur de lavabo haut avec vidage up & down, flexibles d'alimentation cm 37 1/2" F.

Einhebelmischer Waschtischbatterie, mit hoher Ausführung, mit up & down Ablaufgarnitur und Anschlussschläuchen cm 37 1/2" F.

Monomando para lavabo alto con valvula click-clack, tubos flexibles de acero inoxidable de 37 cm, 1/2" F.

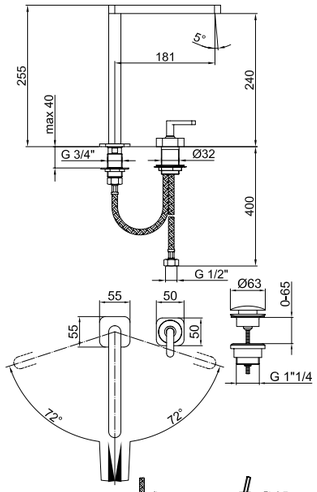

.015 Cromo / Chrome / Chromé / Verchromt / Cromado € **350,90**

AC0469000

flex AC0449

Ø 25 mm AC0851

LV830606 mm 160
LV832506 mm 200 + € 30,00
BOX PCS. 8

Kg. 2,3

Miscelatore monocomando per lavabo incasso muro, con piastra orizzontale, senza scarico e flessibili.

Concealed single lever washbasin mixer, horizontal cover plate, without pop-up waste and flex hoses.

Mitigeur de lavabo à encastrer, rosace horizontale, sans vidage et flexibles.

Einhebelmischer Unterputz-Waschtischbatterie waagerechte Rosette, ohne Ablaufgarnitur und Anschlussschläuchen.

Monomando empotrable para lavabo, de pared, con placa horizontal, sin desagüe ni tubos flexibles.

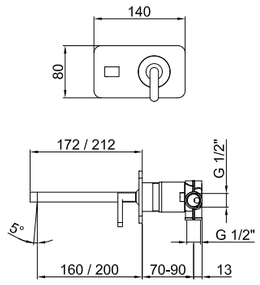

Ø 35 mm AC0852

.015 Cromo / Chrome / Chromé / Verchromt / Cromado € **327,80**

AC0469000

AC0856

LV832101
BOX PCS. 1

Kg. 6,2

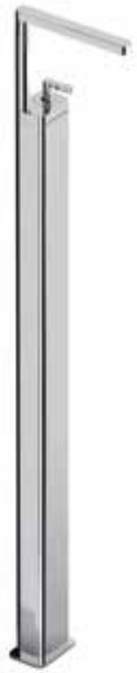

Miscelatore monocomando per lavabo a pavimento.

Single lever floor mounted basin mixer.

Mitigeur lavabo au sol.

Einhebelmischer Stand-Waschtischbatterie.

Monomando para lavabo al suelo.

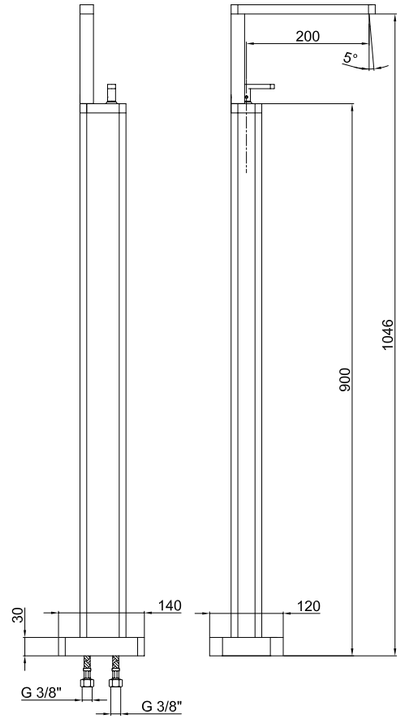

.015 Cromo / Chrome / Chromé / Verchromt / Cromado € **800,00**

AC0469000

Ø 25 mm AC0850

LV840101
BOX PCS. 8

Kg. 1,9

Miscelatore monocomando per bidet con scarico up & down; con flex inox cm 37 att. 3/8" F.

Single lever bidet mixer with up & down pop-up waste, with 3/8" F flex. hoses cm 37.

Mitigeur de bidet avec vidage up & down, flexibles d'alimentation cm 37 3/8" F.

Einhebelmischer Bidetbatterie mit up & down Ablaufgarnitur 1" 1/4, mit Anschlussschläuchen cm 37 3/8" F.

Monomando para bidé con valvula click-clack, tubos flexibles de acero inoxidable de 37 cm, 3/8" F.

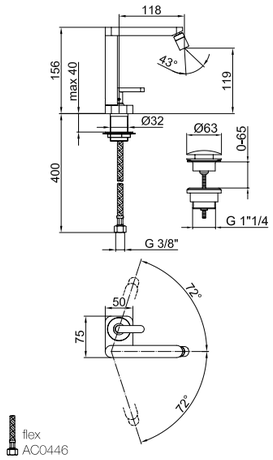

flex AC0446

1 2 LV840102

.015 Cromo / Chrome / Chromé / Verchromt / Cromado € **272,80**

AC0859000

Ø 25 mm AC0850

LV971302
BOX PCS. 2

Kg. 6

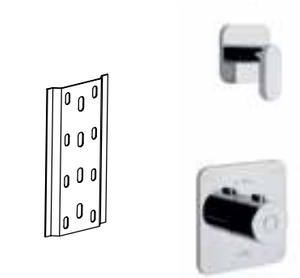

Termostatico incasso a parete alte portate con 1 via.

Thermostatic concealed high flow- rate mixer with 1 way diverter.

Mitigeur thermostatique haut-débit à encastrer avec 1 voies.

Thermostat Unterputz HD Mischer mit 1 Wegeumsteller.

Termostática encastre caudales altos 1 vías.

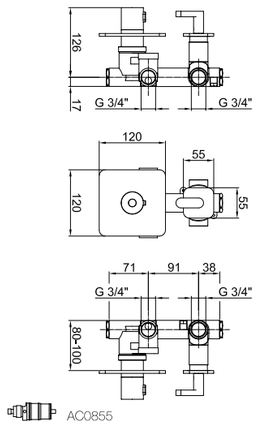

AC0855

AC0861

AC0331

.015 Cromo / Chrome / Chromé / Verchromt / Cromado € **564,00**

LV971402
BOX PCS. 2

Kg. 6,5

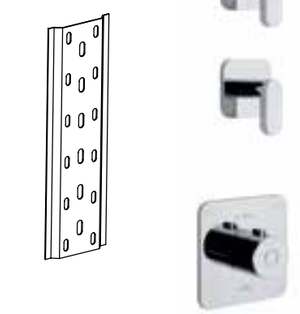

Termostatico incasso a parete alte portate con 2 vie.

Thermostatic concealed high flow- rate mixer with 2 ways diverter.

Mitigeur thermostatique haut-débit à encastrer avec 2 voies.

Thermostat Unterputz HD Mischer mit 2 Wegeumsteller.

Termostática encastre caudales altos 2 vías.

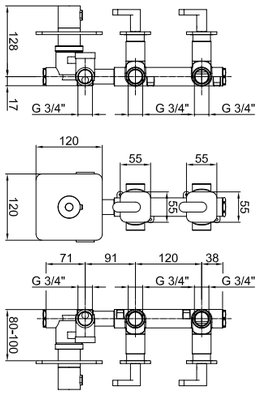

AC0855

AC0861

AC0331

.015 Cromo / Chrome / Chromé / Verchromt / Cromado € **726,00**

LV971502
BOX PCS. 2

Kg. 7

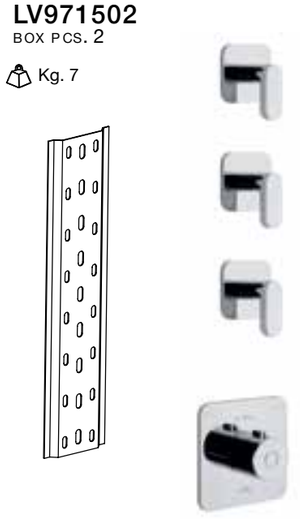

Termostatico incasso a parete alte portate con 3 vie.

Thermostatic concealed high flow- rate mixer with 3 ways diverter.

Mitigeur thermostatique haut-débit à encastrer avec 3 voies.

Thermostat Unterputz HD Mischer mit 3 Wegeumsteller.

Termostática encastre caudales altos 3 vías.

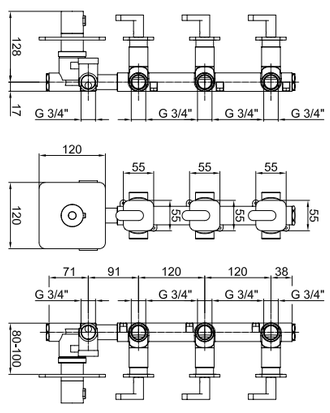

AC0855

AC0861

AC0331

.015 Cromo / Chrome / Chromé / Verchromt / Cromado € **860,00**

LV690101 1/2”
LV690102 3/4”
BOX PCS.12

Kg. 1,0

Rubinetto di arresto ad incasso; attacco da 1/2”-3/4”; venduto singolo.

Stop cock 1/2”-3/4” singly sold.

Robinet à encastrer 1/2”-3/4” vendu single.

Unterputzventil 1/2”-3/4” einzeln verkauft.

Llave de paso conexión de 1/2”-3/4”, vendido singularmente.

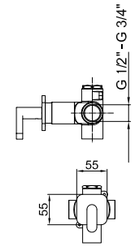

.015 Cromo / Chrome / Chromé / Verchromt / Cromado € **165,00**

AC0934 1/2”
AC0935 3/4”
BOX PCS.12

Kg. 1,0

Parte incasso rubinetto di arresto ad incasso 1/2”-3/4” cartuccia Ø 35.

Concealed part of stop cock 1/2”-3/4”, cartridge Ø 35.

Partie Robinet à encastrer 1/2”-3/4”, cartouche Ø 35.

Innenteil Unterputzventil 1/2”-3/4”, Kartusche Ø 35.

Parte empotrar para llave de paso conexión de 1/2”-3/4”, cartucho Ø 35.

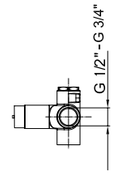

.000 Neutro / Neutral / Neutre / Neutral / Neutral € **93,50**

Ø 35 mm
AC0852000

LV972101
BOX PCS. 12

Kg. 4

Miscelatore termostatico incasso per doccia.

Thermostatic concealed single lever shower mixer.

Mitigeur de douche à encastrer thermostatique.

Einhebelmischer Thermostat Unterputz-Brausebatterie.

Mezclador termostatico empotrable para ducha.

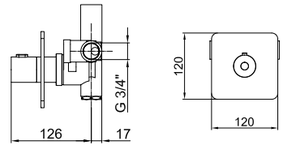

.015 Cromo / Chrome / Chromé / Verchromt / Cromado € **440,00**

AC0861

AC0928
BOX PCS. 12

Kg. 1,9

Parte incasso per termostatico doccia, cartuccia Ø 35.

Concealed part for thermostatic shower mixer, cartridge Ø 35.

Partie encastrée pour mitigeur de douche thermostatique, cartouche Ø 35.

Innenteil Thermostat Unterputz-Brausebatterie, Kartusche Ø 35.

Parte termostatica emportrar para ducha, cartucho Ø 35.

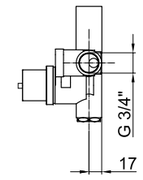

.000 Neutro / Neutral / Neutre / Neutral / Neutral € **298,00**

Ø 35 mm
AC0852000

LV972201
BOX PCS.12

Kg. 2,1

Parte esterna per miscelatore termostatico incasso.

External part for thermostatic shower mixer.

Partie extérieure pour mitigeur thermostatique de douche.

Ausserteil für Thermostat Unterputz-Brausebatterie.

Parte exteriora para mezclador termostatica empotrable.

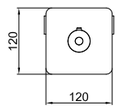

.015 Cromo / Chrome / Chromé / Verchromt / Cromado € **158,00**

AC0861

LV860101
BOX PCS. 12

Kg. 1,8

Miscelatore monocomando per vasca incasso con deviatore 2 vie; senza flessibile, doccetta e gancio di supporto.

Concealed single lever bath mixer with 2 ways diverter, without shower set.

Mitigeur bain-douche à encastrer avec inverseur 2 voies, sans garniture de douche.

Einhebelmischer Unterputz-Badebatterie mit 2 Weg Umstellung, ohne Brausegarnitur.

Monomando empotrable para baño-ducha, con inversor 2 vias; sin tubo flexible, ducha ni soporte.

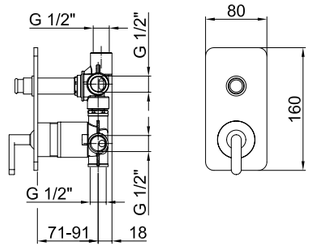

AC0858

.015 Cromo / Chrome / Chromé / Verchromt / Cromado **€ 289,30**

AC0862

Ø 35 mm
AC0852

LV880101

Kg. 1,3

Miscelatore monocomando per doccia incasso, con piastra, senza flessibile, doccetta e gancio.

Concealed single lever shower mixer with cover plate, without shower set.

Mitigeur de douche à encastrer avec rosace, sans garniture de douche.

Einhebelmischer Unterputz-Brausebatterie, mit Rosette ohne Brausegarnitur.

Monomando empotrable para ducha, con placa, sin tubo flexible, ducha ni gancho.

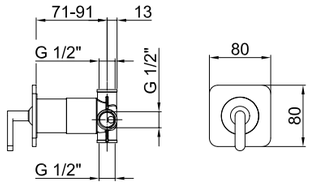

.015 Cromo / Chrome / Chromé / Verchromt / Cromado **€ 179,30**

AC0857

Ø 35 mm
AC0852

LV720901
BOX PCS. 4

Kg. 10

Vasca incasso con bocca, deviatore, flessibile e doccetta monogetto.

Concealed bath mixer with spout, diverter, flex. hose and monospray handshower.

Mélangeur bain-douche à encastrer avec inverseur, flexible et douchette mono-jet.

Unterputz-Badebatterie mit Umstellung, Metallbrauseschlauch und Mono-Wasserstrahl Handbrause.

Bateria bañera empotrable con inversor, flexo y ducha.

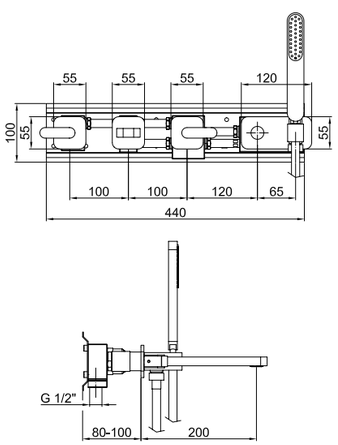

.015 Cromo / Chrome / Chromé / Verchromt / Cromado **€ 736,00**

AC0742000

AC0329

AC0331 (DX)
AC0332 (SX)

LV851101
BOX PCS. 1

Kg. 13

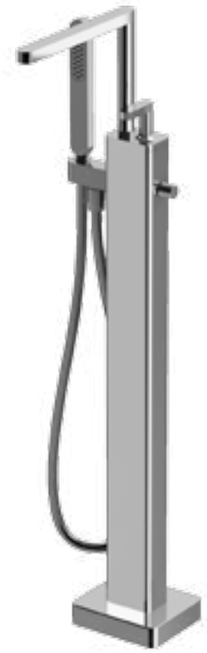

Miscelatore monocomando per vasca a pavimento con flessibile, doccetta.

Single lever floor bath mixer with flexible hose, handshower.

Mitigeur baignoire au sol avec flexible, douchette.

Einhebelmischer Stand-Badebatterie mit Brauseschlauch, Handbrause.

Monomando para bañera al suelo, con flexible y rociador.

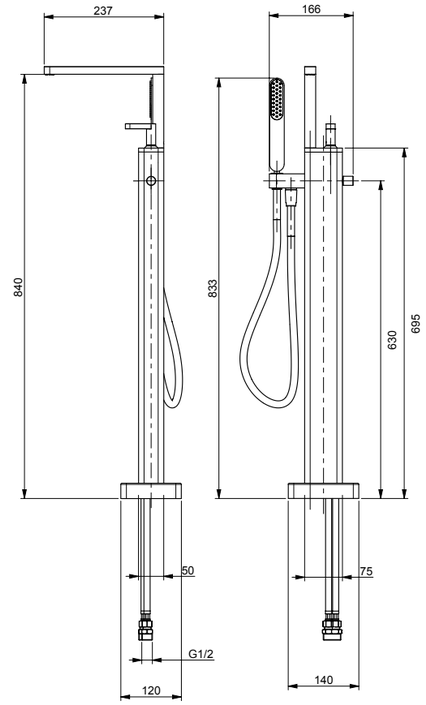

.015 Cromo / Chrome / Chromé / Verchromt / Cromado **€ 980,00**

LV730401
BOX PCS.4

Kg. 5,6

Gruppo per bordo vasca 5 fori completo con flessibile in gomma da 200 cm e doccetta.

5-holes deck mounted bath mixer complete of hose 200 cm and handshower.

Mélangeur bain-douche 5-trous, flexible 200 cm et douchette.

5-Loch-Wannenrandarmatur mit Brauseschlauch 200 cm. und Handbrause.

Bateria instalación bañera, 5 piezas, con flexo y ducha.

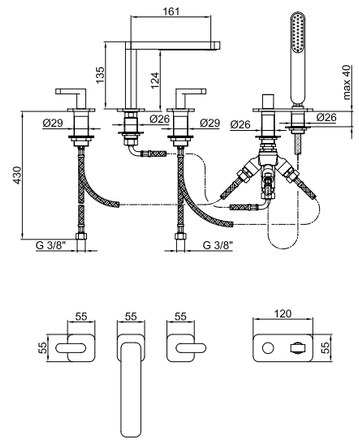

.015 Cromo / Chrome / Chromé / Verchromt / Cromado **€ 590,00**

AC0742000

AC0860

AC0325 (DX)
AC0326 (SX)

LV500501
BOX PCS. 4

Kg. 0,8

Porta asciugamano in ottone.

Brass towel holder.

Porte serviette en laiton.

Handtuchhalter aus Messing.

Toallero de laton.

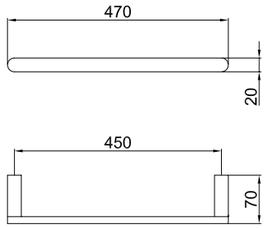

.015 Cromo / Chrome / Chromé / Verchromt / Cromado **€ 130,00**

LV500201
BOX PCS. 10

Kg. 1,5

Porta dosatore sapone liquido a parete in ceramica con pompetta in metallo.

Wall mounted ceramic liquid soap dispenser.

Distributeur de savon liquide à mur en céramique.

Wand Seifenspender aus Keramik.

Dosificador a pared de ceramica.

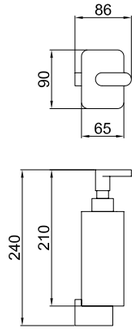

.015 Cromo / Chrome / Chromé / Verchromt / Cromado **€ 158,00**

LV500101
BOX PCS. 10

Kg. 1,6

Porta sapone a parete in ceramica.

Wall mounted ceramic soap dish.

Porte savon à mur en céramique.

Seifenschale aus Keramik.

Jabonera a pared de ceramica.

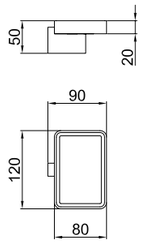

.015 Cromo / Chrome / Chromé / Verchromt / Cromado **€ 74,00**

LV500301
BOX PCS. 10

Kg. 1,0

Porta bicchiere in ceramica a parete.

Wall mounted ceramic tumbler.

Porte verre en céramique à mur.

Wand Becherhalter aus Keramik.

Portavaso a pared de ceramica.

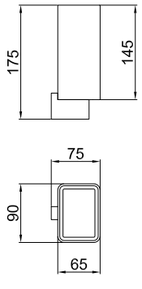

.015 Cromo / Chrome / Chromé / Verchromt / Cromado **€ 79,00**

LV501501
BOX PCS. 10

Kg. 1,5

Porta dosatore sapone liquido a parete con porta asciugamano.

Wall mounted ceramic liquid soap dispenser with towel holder.

Distributeur de savon liquide à mur en céramique avec porte serviette.

Seifenspender aus Keramik mit Handtuchhalter.

Dosificador a pared de ceramica con toallero de laton.

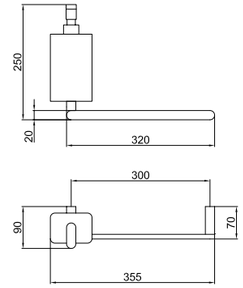

.015 Cromo / Chrome / Chromé / Verchromt / Cromado **€ 220,00**

LV501601
BOX PCS. 10

Kg. 1,5

Porta sapone a parete in ceramica con porta asciugamano.

Wall mounted ceramic soap dish with towel holder.

Porte savon à mur en céramique avec porte serviette.

Seifenschale aus Keramik mit Handtuchhalter.

Jabonera a pared de ceramica con toallero de laton.

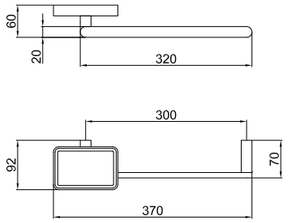

.015 Cromo / Chrome / Chromé / Verchromt / Cromado **€ 130,00**

LV500801
BOX PCS. 10

Kg. 0,9

Porta rotolo.

Toilett roll holder.

Support en laiton pour papier rouleaux.

Toilettenpapierhalter.

Portarrollo de laton.

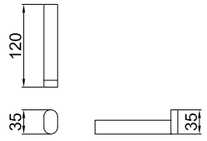

.015 Cromo / Chrome / Chromé / Verchromt / Cromado **€ 42,00**

LV500401
BOX PCS. 10

Kg. 0,5

Appendino in ottone.

Hook in brass.

Peignoir en laiton.

Haken aus Messing.

Gancho en latón.

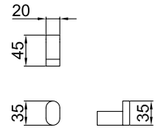

.015 Cromo / Chrome / Chromé / Verchromt / Cromado **€ 36,00**

LV501301
BOX PCS. 2

Kg. 1,2

Porta scopino a parete.

Wall mounted toilet brush holder.

Porte balai WC mural.

Wand WC Bürste.

Escobillero de pared.

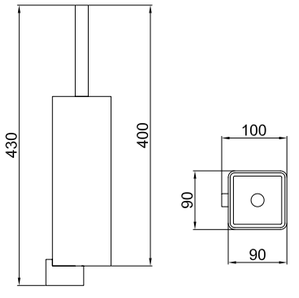

.015 Cromo / Chrome / Chromé / Verchromt / Cromado **€ 158,00**